PAUS UNI 40 PK

Version 12/ 2021

Original kann vom Bild abweichen / Original may vary from picture / Фактическое исполнение может отличаться от изображения на рисунке

Hauptmerkmale

- Kompaktes Trägerfahrzeug für den Untertage-Einsatz mit Personenkabine
- Baujahr: 2015
- Betriebsstunden: ca. 20 Std.

Main features

- Compact service vehicle for use in underground mining with passenger
- Year of manufacture: 2015
- Operating hours: appr. 20 hrs.

Ключевые характеристики машины

- Компактная вспомогательная машина для использования в подземных горных выработках с пассажирской кабиной
- Год изготовления: 2015
- Моточасы: прим. 20 м/ ч.

Technische Daten

- Einsatzbedingungen: -20° C bis +40° C
- Offener Fahrerstand (ROPS / FOPS)
- Geteiltes Fahrgestell mit Knick-Pendel-Lenkung
- Offene Personenkabine mit 4 quer zur Fahrtrichtung angeordnete gepolsterte Sitzbänke (für 12 Personen)
- Motor: Deutz BF4M 2012 / EU Stufe 2 / 74,9 kW bei 2.300 min^{-1}
- Betriebsgewicht 6.800 kg
- Nutzlast: 6.000 kg
- Verschraubung JIC

Technical data

- Operating conditions: -20° C to +40° C
- Open drivers stand (ROPS / FOPS)
- Divided chassis with articulated-oscillated-joint
- Open Passenger cabin with 4 upholstered benches (for 12 seater)
- Engine: Deutz BF4M 2012 / EU stage 2 / 74,9 kW at 2.300 rpm
- Operating weight: 6.800 kg
- Payload: 6.000 kg
- JIC fittings

Технические данные

- Температура окружающей среды: от -20 °C до +40 °C
- Открытая кабина оператора (ROPS/ FOPS)
- Рама сочлененная, шарнирное рулевое управление, сочетающее в себе вертикальные и горизонтальный шарниры
- Пассажирская кабина открытого типа, оборудована 4 скамейками (для 12 ч.)
- ДВС: Deutz BF4M 2012 / евро-класс 2 / 74,9 кВт при 2.300 об/ мин
- Снаряженная масса 6.800 кг
- Полезная нагрузка: 6.000 кг
- Фитинги метрические стандарта JIC

Standort

D-48488 Emsbüren (Deutschland)

Lieferzeit

Ca. 4 Wochen nach Auftrag

Preis (netto)

Location

D-48488 Emsbueren (Germany)

Delivery time

Approx. 4 weeks after order

Price (net)

Местонахождение

D-48488 Emsbueren (Германия)

Срок поставки

Срок поставки: прим. 4 нед. после получения заказа

Цена (без НДС)

Secure now at special price!

Hermann Paus Maschinenfabrik GmbH
Siemensstraße 1-9, 48488 Emsbüren
Tel.: 05903/ 707-0
Fax: 05903/ 707-333

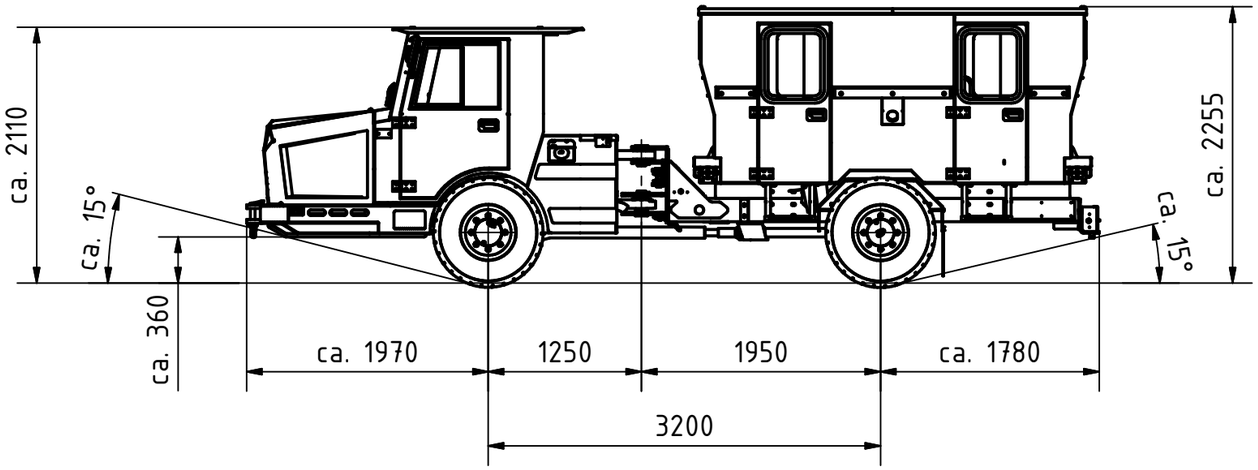

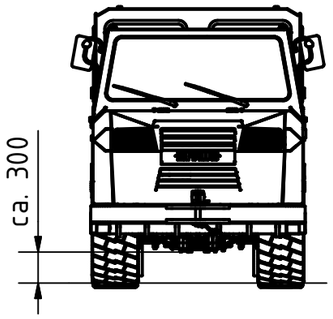

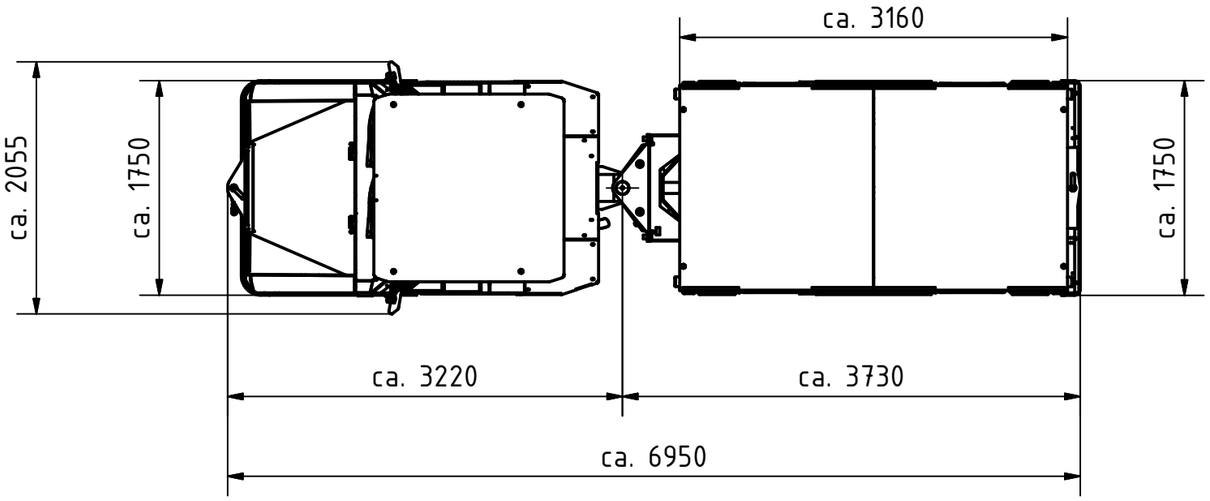

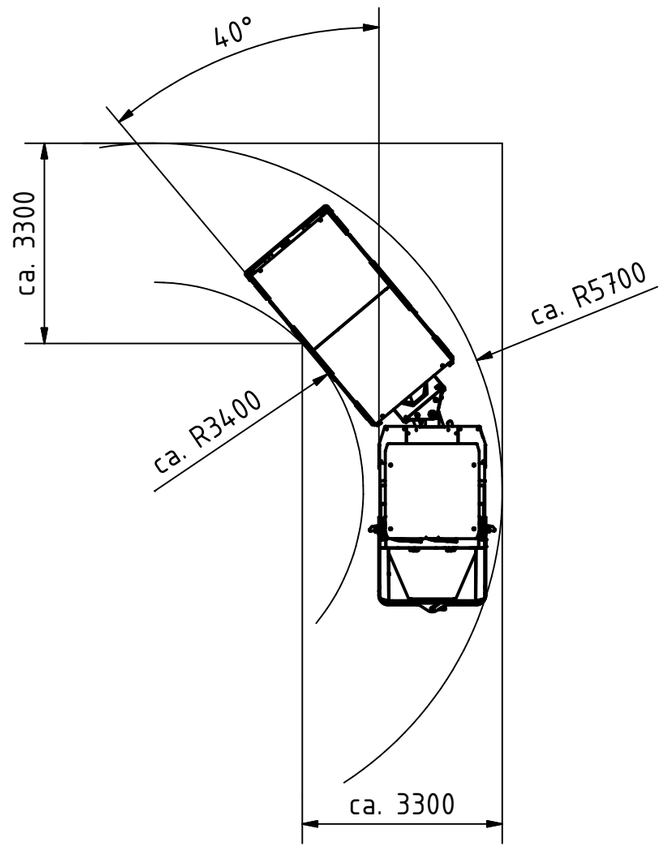

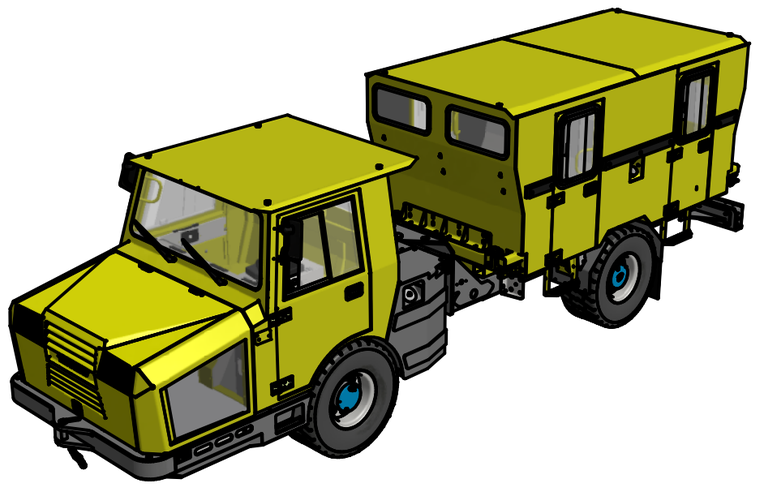

Für diese Zeichnung besteht Urheberschutz nach DIN ISO 16016 Urheberschutzvermerk

PAUS ...the people who care
Hermann Paus
Maschinenfabrik GmbH
Siemensstrasse 1-9, D-48488 Emsbüren
Tel. +49 (0)5903 707-0, Fax. +49 (0)5903 707-440
E-Mail: info@paus.de, Internet: http://www.paus.de

	Datum	Name	(Benennung) Universa 40 Personenkabine			
Bearb.	02-06-2015	P. Bode	(Maßstab) 1:50	(Artikelnummer) 373288	(Blatt) A3	(Version) 00
Gepr.						